コンパクト　すわって快適　軽量

らくらく3Dバックサポート採用車いす

designed by NISSIN

ULTRA

ウルトラシリーズ

そのまま座るだけで、理想的な姿勢に。
3Dバックサポートの快適さを調整なしで多くの方へ。

用途や生活スタイルに合わせた5タイプ

標準タイプ	多機能型	6輪タイプ	モジュラー式	ティルト&リクライニング
U1タイプ 自走用／介助用	U2Wタイプ 自走用／介助用	U6タイプ 自走用	U7タイプ 自走用／介助用	UCタイプ 介助用

P33　P33・34　P34　P35　P36・37

すわりごこちをらくらく体感。調整なしでそのまま座って快適姿勢

バックサポートは、おしりを包み込むように支え、腹部が圧迫されない快適姿勢をサポートします。

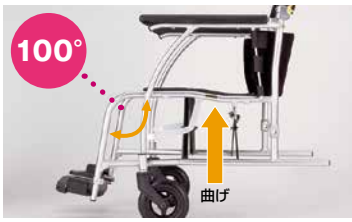

座フレームの曲げ形状が、身体を前後にずれないようにサポート。レッグサポートフレームは膝がしっかりと屈曲し、骨盤の安定をサポートするよう設計されています。
※NA-U7及びNAH-U7の座フレームには曲げ形状を採用しておりません。

だから
そのままで

背と座のシートとフレームによるサポートで、調整しなくても快適姿勢が実現できます。

みんなにやさしく、使いやすい機能が充実

■フロントワイドフレーム

前側を広げたフレーム構造で足元が広く、前方からの移乗もしやすくなっています。

■スリム&コンパクト

自走用のNA-U1でも全幅は56cm(シート幅40cm仕様)と、コンパクト。屋内での通路の移動にも適しています。

■介助ブレーキ

内拡式のコンパクトドラムブレーキを採用。軽い力での操作でもしっかりとした制動力を発揮します。

■介助ブレーキ

ワイヤーはステンレス素材のものを使用。耐久性に優れています。

■カバーつきキャスタ

キャスタには車軸部にカバーを装着。毛のまきつきや、ゴミの付着を防ぎます。

脚部の開閉・脱着は握ってできます。

■スイングイン・アウト機能

U2W・U6・U7・UCタイプの脚部はスイングイン・アウトおよび上方向に取り外しができます。

クッションをつけたまま
たためます
※UCタイプ除く

■軽量低反発の座クッションを標準装備

低反発で座をしっかりとやさしく支持します。
■厚さ：4cm　■重量：約0.5kg
※UCタイプ及びNA-U2W・BGの座クッションは仕様・寸法等が異なります。
※UCタイプの折りたたみ方法は上写真とは異なります。

■着脱式サイドガード

メンテナンスのために、サイドガードをフレームからはずすことができます。
※UCタイプのサイドガードはフレームからはずすことはできません。
※サイドガードをはずした状態での車いすの使用はできません。
※サイドガードの着脱は販売店が行います。ご利用者様による着脱はしないでください。

ウルトラシリーズ(U6タイプ・UCタイプ除く)対応　ノーパンクタイヤオプション

※U6タイプ・UCタイプには対応しておりません。

まるで空気タイヤの乗り心地。
全く新しいノーパンクタイヤ

エアリ〜

いつでも
空気が
いっぱいの
感覚で安心

車いすの重量アップはたったの約500g
(25-501タイヤの場合)
従来のハイポリマータイヤの半分以下の増重量です。※1
エアリー装着の車いすはJISマーク対象外です。
※1当社比

新車注文時(1台分)
15,400円(非課税)

※エアリー(インナー)の推奨交換時期は2年間です。
(交換時期は使用状況・使用頻度により変わります。)
※空気式車いす購入後にエアリーの取付をする場合の作業は専門知識と技術を持った販売店にご依頼ください。

取付作業用推奨タイヤレバー(別売)(2本1組)

■材質：スチール　■長さ：約24cm

※品質向上のため、予告なく仕様を変更する場合がありますので、予めご了承ください。

こぎやすいウルトラシリーズ標準型自走用。

NA-U1

121,000円(非課税)

00175-000318　耐100kg　自走用

■車いす寸法

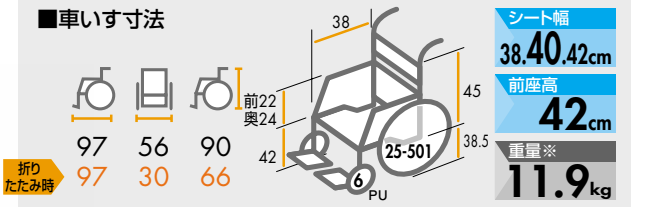

※重量には座クッション重量を含んでおりません。※ヒップスペースの有効幅はシート幅と同寸です。
※上記は座クッションを装着していない場合の寸法です。
※全幅・折りたたみ全幅・重量はシート幅40cm仕様の値です。

標準フレームカラー：シルバー

標準バックサポートカラー：インディゴ　ワイン

ティッピング外径 φ20

ご注文時には、シート幅・バックサポートカラーをご指定ください。

■オプション対応

ガートル掛け(KF-8B)	○
ボンベ架(KF-25)	○
転倒防止装置(KF-30)	○
杖入れ(KF-7BM)	○
ワンストップブレーキ	○
ワンストップブレーキ OSフットブレーキ	○

つかれにくいウルトラシリーズ標準型介助用。

NAH-U1

121,000円(非課税)

00175-000319　耐100kg　介助用

■車いす寸法

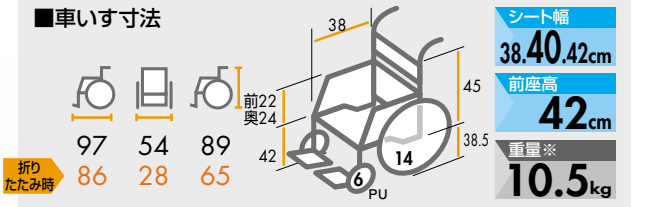

※重量には座クッション重量を含んでおりません。※ヒップスペースの有効幅はシート幅と同寸です。
※上記は座クッションを装着していない場合の寸法です。
※全幅・折りたたみ全幅・重量はシート幅40cm仕様の値です。

標準フレームカラー：シルバー

標準バックサポートカラー：インディゴ　ワイン

ティッピング外径 φ20

ご注文時には、シート幅・バックサポートカラーをご指定ください。

■オプション対応

ガートル掛け(KF-8B)	○
ボンベ架(KF-25)	○
転倒防止装置(KF-30)	○
杖入れ(KF-7BM)	○
ワンストップブレーキ	○
ワンストップブレーキ OSフットブレーキ	×

こぎやすく、移乗もしやすい多機能型自走用。

NA-U2W

149,600円(非課税)

00175-000327　耐100kg　自走用

■車いす寸法

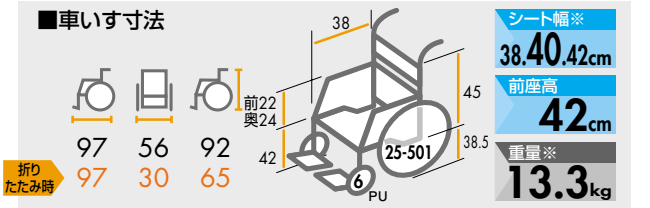

※重量には座クッション重量を含んでおりません。※ヒップスペースの有効幅はシート幅と同寸です。
※シート幅はアームサポートパイプ内々の寸法です。
※上記は座クッションを装着していない場合の寸法です。
※全幅・折りたたみ全幅・重量はシート幅40cm仕様の値です。

標準フレームカラー：シルバー

標準バックサポートカラー：インディゴ　ワイン

ティッピング外径 φ20

ご注文時には、シート幅・バックサポートカラーをご指定ください。

■オプション対応

ガートル掛け(KF-8B)	○
ボンベ架(KF-25)	○
転倒防止装置(KF-30)	○
杖入れ(KF-7BM)	○
ワンストップブレーキ	○
ワンストップブレーキ OSフットブレーキ	○

※品質向上のため、予告なく仕様を変更する場合がありますので、予めご了承ください。

つかれにくく移乗もしやすい多機能型介助用。

NAH-U2W　149,600円(非課税)

00175-000328　耐100kg　介助用

■車いす寸法

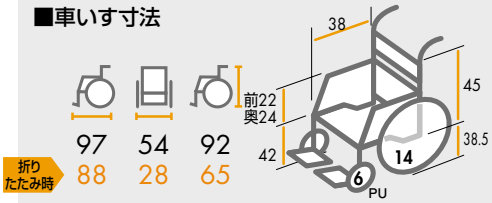

※重量には座クッション重量を含んでおりません。※ヒップスペースの有効幅はシート幅と同寸です。
※シート幅はアームサポートパイプ内々の寸法です。
※上記は座クッションを装着していない場合の寸法です。
※全幅・折りたたみ全幅・重量はシート幅40cm仕様の値です。

標準フレームカラー：シルバー

標準バックサポートカラー：インディゴ　ワイン

ティッピング外径 φ20

ご注文時には、シート幅・バックサポートカラーをご指定ください。

■オプション対応

ガートル掛け(KF-8B)	○
ボンベ架(KF-25)	○
転倒防止装置(KF-30)	○
杖入れ(KF-7BM)	○
ワンストッププレーキ	○
ワンストッププレーキ OSフットブレーキ	×

多機能自走用でシート幅45cm。大きい体格の方に。座面高調節式。

NA-U2W・BG　192,500円(非課税)

00175-000383　耐120kg　自走用

■車いす寸法
赤は初期出荷時設定

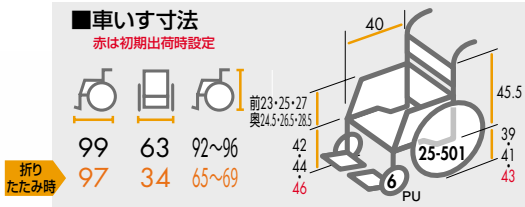

※重量には座クッション重量を含んでおりません。※ヒップスペースの有効幅はシート幅と同寸です。
※シート幅はアームサポートパイプ内々の寸法です。
※上記は座クッションを装着していない場合の寸法です。(座クッション重量は0.5kgです)

標準フレームカラー：シルバー

ティッピング外径 φ20

標準バックサポートカラー：グリーン　インディゴ　ワイン

ご注文時には、バックサポートカラーをご指定ください。

■オプション対応

ガートル掛け(KF-8B)	○
ボンベ架(KF-25)	○
転倒防止装置(KF-30)	○
杖入れ(KF-7BM)	○
ワンストッププレーキ	○
ワンストッププレーキ OSフットブレーキ	○

家屋内で移動しやすい6輪タイプ。足こぎ操作も快適。

NA-U6　189,700円(非課税)

00175-000335　家屋内専用　耐100kg　自走用

■車いす寸法
赤は初期出荷時設定

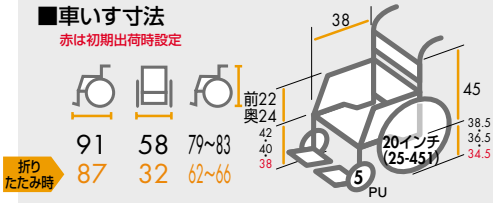

※重量には座クッション重量を含んでおりません。※ヒップスペースの有効幅はシート幅と同寸です。
※上記寸法は座クッションを装着していない場合の寸法です。

標準フレームカラー：シルバー

標準バックサポートカラー：インディゴ　ワイン

ご注文時には、バックサポートカラーをご指定ください。

オプション

ノーパンク(ハイポリマー)タイヤ
新車注文時（1台分）
8,800円(非課税)

■介助もらくらく

ダンパーを装備。しきい等の段差も乗り越えやすい。

押し手グリップの位置は、介助者が腕を曲げずに段差越えの補助ができる高さに設定。腕をのばしたままの力が入れやすい状態で補助ができます。

※品質向上のため、予告なく仕様を変更する場合がありますので、予めご了承ください。

工具なしでシート幅が調整でき、幅広いご利用者様に対応します。(シート幅40·42·44cmの3段階調整式)

NA-U7

217,800円(非課税)

00175-000336　耐100kg　自走用

NAH-U7

217,800円(非課税)

00175-000337　耐100kg　介助用

NA-U7

(シート幅調整式※40·42·44cm)

■車いす寸法
赤は初期出荷時設定

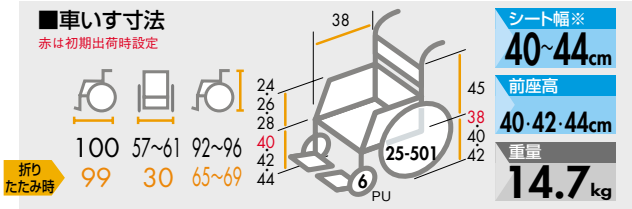

※シート幅はアームサポートパイプ内々の寸法です。
※重量には座クッション重量を含んでおりません。※臀部スペースの有効幅はシート幅と同寸です。
※上記は座クッションを装着していない場合の寸法です。

NAH-U7

(シート幅調整式※·40·42·44cm)

■車いす寸法
赤は初期出荷時設定

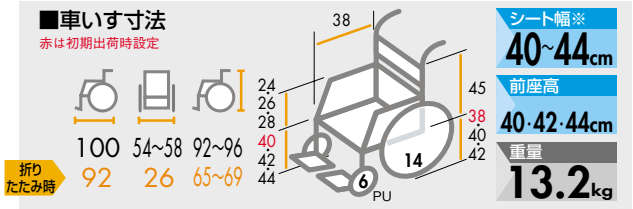

※シート幅はアームサポートパイプ内々の寸法です。
※重量には座クッション重量を含んでおりません。※臀部スペースの有効幅はシート幅と同寸です。
※上記は座クッションを装着していない場合の寸法です。

工具いらず、簡単操作でシート幅調整。

■工具いらず、
簡単操作でシート幅調整

※シート幅の調整については、取扱説明書の手順と注意事項を必ずおまもりください。

バックサポートシートと座クッションをはずし、インナーシートの面ファスナーをはずします。

カバーをはずし、ロックピンをつまんでロックを解除します。

そのまま折りたたみフレームを任意の位置までスライドします。

ロックが完全にかかっていることを確認し、カバーをかぶせます。

インナーシートの面ファスナーを貼りあわせ、バックサポートインナー下部を調整し、アウターシートと座クッションを装着して完了です。

▲シート幅の調整で体形の変化や着こみにも対応します。

標準フレームカラー

標準フレームカラー

シルバー

標準バックサポートカラー

標準バックサポートカラー

インディゴ　ワイン

ご注文時には、バックサポートカラーをご指定ください。

軽量コンパクト ティルト&リクライニング車いす

NAH-UC

介助者にもやさしい ウルトラシリーズ コンパクトモデル

ノーパンク（ハイポリマー）タイヤ装備

軽量コンパクトなティルト&リクライニング車いすです。
背と座の角度を少ない力でスムーズに調整できる手動タイプと、
搭乗者自身でも調整できる電動タイプをご用意しました。

3D　Cドラム　足踏みブレーキ　IN OUT　PU　ノーパンク　ヘッドサポート着脱　ヘッドサポート高調整

UCタイプ ウルトラ 介助用

NAH-UC・Hi電動

Hiタイプ（ハイ）

耐120kg　介助用

電動 **NAH-UC・Hi 電動** 00175-000393
基本価格 **288,200円**（非課税）

手動 **NAH-UC・Hi** 00175-000382
基本価格 **226,600円**（非課税）

シート幅 **42cm**　前座高 **45cm**

標準バックサポートカラー

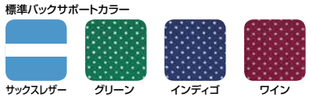

サックスレザー　グリーン　インディゴ　ワイン

ご注文の際には、バックサポートカラーをご指定ください。

NAH-UC・Hi電動
バックサポートカラー　インディゴ

軽量 **19.7kg** ※座クッション除く

NAH-UC・Hi
バックサポートカラー　グリーン

電 軽量 **21.3kg** ※座クッション除く

Loタイプ（ロー）

耐100kg　介助用

電動 **NAH-UC・Lo 電動** 00175-000392
基本価格 **278,300円**（非課税）

手動 **NAH-UC・Lo** 00175-000363
基本価格 **217,800円**（非課税）

シート幅 **40cm**　前座高 **40cm**

標準バックサポートカラー

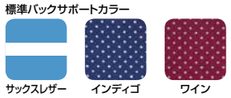

サックスレザー　インディゴ　ワイン

ご注文の際には、バックサポートカラーをご指定ください。

NAH-UC・Lo電動
バックサポートカラー　ワイン

軽量 **18.6kg** ※座クッション除く

NAH-UC・Lo
バックサポートカラー　サックスレザー

電 軽量 **20.8kg** ※座クッション除く

※品質向上のため、予告なく仕様を変更する場合がありますので、予めご了承ください。

designed by NISSIN ULTRA

快適な座りごごちを実現し、使いやすい機能が充実

調節不要の3Dシート
バックサポートは、ヒップを包み込むように支え、腹部が圧迫されない快適姿勢をサポートします。座フレームの曲げ形状が身体を前後にずれないようにサポート。

最大ティルト(30°)時

最大ティルト(30°)&最大リクライニング(30°)時

足踏み式ブレーキと転倒防止装置
駐車ブレーキは片側のペダルを踏むことで両輪にブレーキがかかります。左右の転倒防止装置を標準装備。

折りたたみ時
バックサポートを前方に倒して折りたたみます。

座クッションを標準装備
全長45cmで座の奥深くまでしっかりと支持します。低反発素材を使用。
厚さ5cm
重量 Hi用 0.8kg／Lo用 0.7kg

ヘッドサポート
ヘッドサポートの前後左右位置・高さを調整できます。まくらは付属の六角レンチであらゆる角度に調節可能。

スイングイン・アウト機能
脚部はスイングイン・アウトおよび取り外しができます。

後輪ノーパンク(ハイポリマータイヤ)
空気圧不足やパンクの心配がなく安心してお使いいただけます。

電動モデルの特徴

コントローラー操作で背・座角度の調整が電動でできます。

※走行は電動ではありません。
ティルト角度 0～30°／リクライニング角度 0～30°

背・座角度調整コントローラー
コントローラーを左側に設置することもできます。
（販売店による作業が必要です）

家庭用コンセント※から充電

※AC100～240V 50/60Hz対応

フレーム左側の充電口に、充電アダプターのプラグを差し込みます。

- 充電時間：3～6時間程度（／1回）
- 1充電での使用回数：最大約200回（往復）（ティルト・リクライニング同時操作）
- バッテリー種類：リチウムイオンバッテリー（バッテリーボックスに内蔵）

電動の動作を動画でチェック!

手動モデル 介助者が調整

ティルト角度 0～30°／リクライニング角度 0～30°

NAH-UC・Hi 電動／NAH-UC・Hi

■車いす寸法

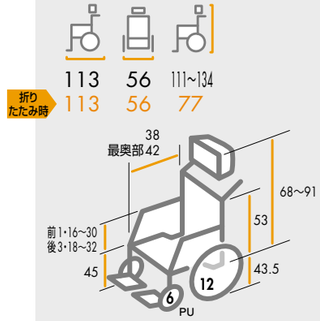

シート幅 **42cm**　前座高 **45cm**

■NAH-UC・Hi 電動 重量※ **21.3kg**
■NAH-UC・Hi 重量※ **19.7kg**

NAH-UC・Lo 電動／NAH-UC・Lo

■車いす寸法

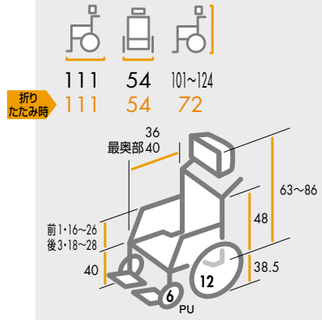

シート幅 **40cm**　前座高 **40cm**

■NAH-UC・Lo 電動 重量※ **20.8kg**
■NAH-UC・Lo 重量※ **18.6kg**

※ヒップスペースの有効幅はシート幅と同寸です。
※重量には座クッション重量を含んでおりません。
※上記は座クッションを装着していない場合の寸法です。

オプション

NAH-UC用ガートル掛け KF-9UC
新車注文時 **10,900円**（非課税）
00175-000384
ガートル棒長さ／88～158cm
（ノブボルトによる伸縮式）

挙上式・開き式・着脱式フット・レッグサポート KF-EB
新車注文時(1台分)
23,700円（非課税）
00175-000347
※NAH-UC各機種の増加重量は2.5kg/1台です。

NAH-UC各機種、挙上式・開き式・着脱式フット・レッグサポート装着仕様のTAISコード

NAH-UC・Hi 電動	脚部挙上式・開き式・着脱式仕様	00175-000395
NAH-UC・Hi	脚部挙上式・開き式・着脱式仕様	00175-000385
NAH-UC・Lo 電動	脚部挙上式・開き式・着脱式仕様	00175-000394
NAH-UC・Lo	脚部挙上式・開き式・着脱式仕様	00175-000380

※品質向上のため、予告なく仕様を変更する場合がありますので、予めご了承ください。