C O L O U R S　Japanese

SABER

オーダーフォーム

2022/10/01 Ver.13

COLOURS
日進医療器株式会社
TEL: 0568-21-0635　FAX: 0568-23-2787

	COLOURS INFORMATION　For Office Use Only
発注	Order Date:
	S/N:
担当者	P.O. #
直送先	ご利用者様氏名 ふりがな（ローマ字でご記入ください）
TEL	
NOTE	

CHAIR INFORMATION	PRICE	
SABER（セーバー）	SABER 基本価格	¥ 327,500
アジャスタブルフレーム	Total Section A（セクション A 小計）	¥
最大使用者耐荷重　113kg	Total Section B（セクション B 小計）	¥
メモ	Total Section C（セクション C 小計）	¥
	Total Section D（セクション D 小計）	¥
	Total Section E（セクション E 小計）	¥
	その他	¥
	ORDER GRAND TOTAL　合計	¥

A FRAME COLORS & PARTS COLORS（フレームカラー＆パーツカラー）

FRAME COLORS（フレームカラー） *詳細は WEB サイトでご確認ください。www.colourswheelchair.com

Powder-Coated（粉体塗装）

☐Gloss Black	☐Twilight Flake	☐Yellow	☐Magenta	☐Fire Engine Red	☐White
☐Candy Blue	☐Candy Purple	☐Candy Green	☐Candy Red	☐Candy Raspberry	☐Cobalt Blue
☐Matte Gray	☐Matte Purple	☐Matte Blue	☐Matte Green	☐Matte Black	☐Matte Red
☐Neon Red	☐Neon Green	☐Orange Sparkle	☐Mellon Yellow	☐Gun Smoke Silver	☐Pigeon Blue
	☐Granny Sparkle Green	☐Sparkle Sky Blue	☐Vermilion	☐Reed Green	☐Blue Lilac

¥ 標準

Special Colors　☐Polished Aluminum（アルミポリッシュカラー）・・・

B FRAME MEASUREMENTS 1/2
車いす寸法

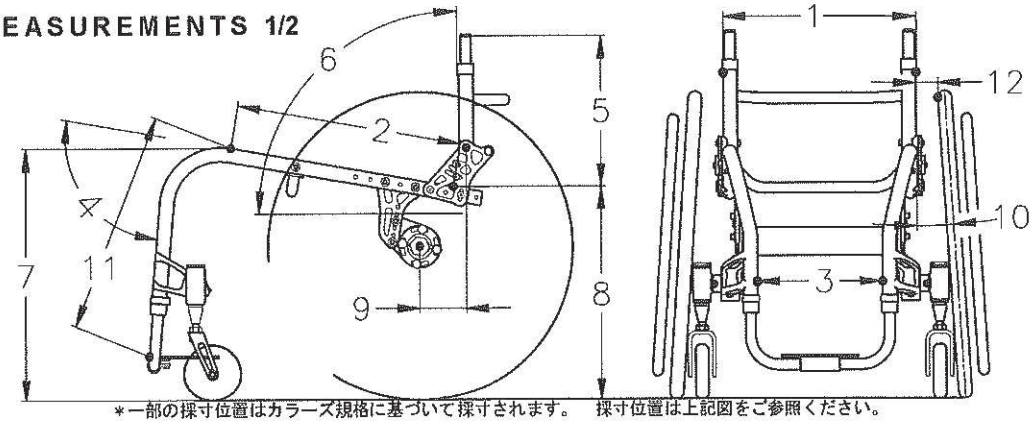

＊一部の採寸位置はカラーズ規格に基づいて採寸されます。 採寸位置は上記図をご参照ください。

1. SEAT WIDTH (座幅)	☐13"(33.0cm) ☐14"(35.5cm) ☐15" (38.0cm) ☐16"(40.5cm) ☐17"(43.0cm) ☐18"(45.5cm) ☐19"(48.0cm)	¥ 標準
2. SEAT DEPTH (座奥行き)	**STD Frame** (調整しろ 14" - 16") Set at ☐14"(35.5cm) ☐15" (38.0cm) ☐16"(40.5cm) ・・・・	¥ 標準
	Long Frame (調整しろ 17" - 19") Set at ☐17"(43.0cm) ☐18"(45.5cm) ☐19"(48.0cm) ・・・・	¥ 標準
3. FOOTREST WIDTH (レッグパイプ内々)	☐**STD** 標準-座幅マイナス 5" (約 13cm), Taper on Bottom Frame ・・・・・・・・・・・・・・・・・・	¥ 標準
	*No Custom Modifications *カスタム寸法は対応不可となります。	
FOOT PLATE STYLE フットサポート形状	☐**Standard single loop** 標準フットサポート・左右連結式・角度調整機能付 ・・・・・・・・・・・・・・・・・・・・	¥ 標準
	☐**Single Flip-Back-single loop** 後方へ跳ね上げ可能なフットサポート・左右連結式・角度調整機能付 ・・・・	¥ 19,800
	*No Custom Modifications *カスタム寸法は対応不可となります。	
4. FRAME BEND ANGLE (フレーム曲げ角度)	☐95° のみ *No Custom Modifications *カスタム寸法は対応不可となります。	¥ 標準

Foot Plate Size Chart

Your Seat Width	Foot Plate Size
14"-15"	STD (W6.5"xD5")
16"-18"	Large (W8.5"xD6.5")
19"	X-Large (W11"xD6.5")

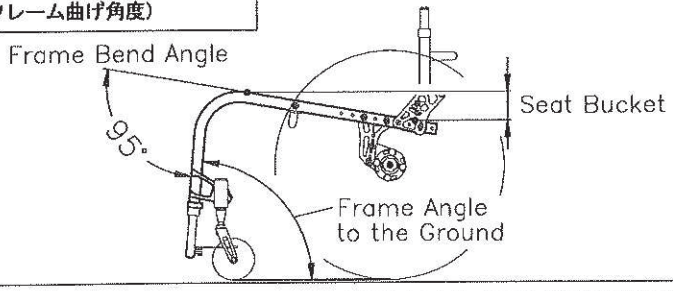

FRAME ANGLE to the Ground (床からのフレーム角度)

Seat Bucket (前後差)	Your Seat Depth (座奥行き) 14"	15"	16"	17"	18"	19"
0"	95°	95°	95°	95°	95°	95°
1"	91°	91°	91°	92°	92°	92°
2"	87°	87°	88°	88°	89°	89°
3"	83°	83°	84°	85°	85°	86°
4"	78°	80°	81°	81°	82°	83°
5"	74°	76°	77°	78°	79°	80°

品質向上のため、予告なく仕様を変更する場合がありますので、予めご了承下さい。

B FRAME MEASUREMENTS 2/2 車いす寸法

5. BACKREST HEIGHT バックサポート高さ * Rigidizer bar 3.25"deep std.		調整しろ					調整しろ						¥	標準
	□8" (20.5cm)	□9" (23.0cm)	□10" (25.5cm)	□11" (28.0cm)	□12" (30.5cm)		□13" (33.0cm)	□14" (35.5cm)	□15" (38.0cm)	□16" (40.5cm)	□17" (43.0cm)	□18" (45.5cm)		

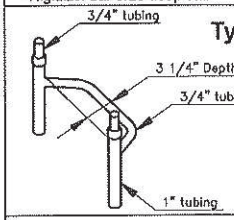

Type	□**Locking mechan.** with adjust. height & angle ・・・

C WHEELS,TIRES &CASTERS,FORKS 1/2 車輪とキャスター

WHEELS（車輪）

Standard Radial Spoke Wheel（標準ラジアル組車輪）	□24" (540) のみ	¥ 標準
Heat-Treated Wheel（熱処理強化大径ハブ車輪）	□24" (540) □25" (559) □26" (590)	¥ 38,500
Y-360 Billet Wheels (*Camber 0- 2° max) ＊キャンバー角度4°は設定不可	□25" (559) Style □Saw Blade □Hearts(25"のみ) □T-Style(25"のみ)	¥ 148,500
Y-360 Billet Wheels MOD Style (*Camber 0- 2° max) ＊キャンバー角度4°は設定不可	□25" (559) のみ Style □Tribal Sun □Girls □Eagle □Holy Cross □Hono Specify Powder Coat Color for Insert Only (　　)←スポーク内部の飾り部塗装色を記入してください。 ＊フレームカラーの粉体塗装欄からご指定ください。	¥ 203,500
Extra Options for Y-360 (Y-360 専用オプション)	□Spinners Clover（スピナー クローバー） (＋¥9,680 課金) □Powder-Coated Spokes Only (　　)スポーク部の塗装色 (＋¥22,000 課金) ＊フレームカラーの粉体塗装欄からご指定ください。	
X-Core (3 Spokes comp) (*Camber 0- 2° max) ＊キャンバー角度4°は設定不可	□25" (559) のみ Wheel Color □Black	¥ 121,000
Spinergy Spox **18 Spokes**	□24" (540) □25" (559) □26" (590) Spoke Color □Black (With Silver Hub) □Red (With Black Hub) □Yellow (With Black Hub) □Blue (With Black Hub) □White (With Black Hub)	¥ 110,000
	□Custom Color Spoke（カスタム スポークカラー） Spokes Color（スポークカラー） Inside（内側） / Outside（外側） Hub Color（ハブカラー） Left Wheel（左車輪） / Right Wheel（左車輪） □Black/□Silver / □Black/□Silver 上記スポーク色の中から、外側と内側のスポーク色とハブ色を選択してください。	¥ 115,500
Spinergy LX **12 Spokes**	□24" (540) □25" (559) □26" (590) Spoke Color □Black (With Silver Hub) □Red (With Black Hub) □Yellow (With Black Hub) □Blue (With Black Hub) □White (With Black Hub) □Neon Green (With Black Hub) □Pink (With Black Hub) □Orange (With Black Hub)	¥ 121,000
	□ Custom Color Spoke Pattern Spokes Color（スポークカラー） Inside（内側） / Outside（外側） Hub Color（ハブカラー） Left Wheel（左車輪） / Right Wheel（左車輪） □Black/□Silver / □Black/□Silver 上記スポーク色の中から、外側と内側のスポーク色とハブ色を選択してください。	¥ 126,500

HANDRIMS（ハンドリム）

Type	□**Standard** For 24", 25" or 26" Wheel（アルミ製 標準ハンドリム）	¥ 標準
	□**Vinyl Coated** For 24", 25", 26" Wheel（ビニールコーティングハンドリム/黒色）	¥ 19,800
	□**Natural Fit** For 24", 25" Wheel（ナチュラルフィットハンドリム/アルマイト黒色）	
	□Standard Grip (Not available with short tabs.)（スタンダートサムグリップ付/黒色）	¥ 41,800
	□Super Grip (Not available with short tabs.)（ビニールコーティングサムグリップ付/黒色）	¥ 49,500
	□Without Thumb Grip（サムグリップ無し）	¥ 38,500
	□**Natural Fit (LT)** For 24", 25" Wheel（ナチュラルフィットハンドリム LT/アルマイト黒色）	
	□Standard Grip (Not available with short tabs.)（スタンダートサムグリップ付/黒色）	¥ 48,400
	□Super Grip (Not available with short tabs.)（ビニールコーティングサムグリップ付/黒色）	¥ 62,150
	□Without Thumb Grip（サムグリップ無し）	¥ 44,000
	□**Spinergy Flex Rim** Available only on 24" and 25" Spinergy LX.（スピナジー用フレックスハンドリム）	¥ 66,000
TAB LENGTH （ハンドリム間隔）	□Long Tabs (**STD** inside clearance 3/4")（ピン間約 2cm）	¥ 標準
	□Short Tabs (Inside clearance 1/2")（ピン間約 1.3cm）＊ナチュラルフィットハンドリムのサムグリップ付及びフレックスハンドリムは設定不可	¥ 0
	□Short Tab (Set closest to wheel cut off excess)（ピン間約 1.3cm、内側のピンを切り落します。） ＊ナチュラルフィットハンドリムのサムグリップ付及びフレックスハンドリム、Y360 ホイール、X-Core ホイールは設定不可となります。	¥ 2,200

C WHEELS,TIRES &CASTERS,FORKS 2/2 車輪とキャスター

TIRES（タイヤ）

☐**High Pressure Tire** 24"x1", 25"x1" or 26"x1" Gray Tire with black wall Only （高圧タイヤ/グレー色/サイド部黒色）・・・・・	¥ 標準
☐**High Pressure Tire** 24"x1", 25"x1" or 26"x1"（高圧タイヤ） ☐Blue 青 ☐Red 赤 ・・・・・・・・・・・・・・・・・・・・	¥ 8,800
☐**Low Pressure Tire** 24"x1-3/8" or 26"x1-3/8" Gray Only （低圧タイヤ/グレー色）・・・・・・・・・・・・・・・・・・・・	¥ 標準
☐**E2211Schwalbe Marathon Plus** High Pressure Tire 24"x1", 25"x1" or 26"x1" （シュワルベ社製マラソンプラス/黒色）・・・・	¥ 14,300
☐**Solid Tire** 24"x1", 25"x1" or 26"x1" Dark Gray Only （ソリッドタイヤ/ダークグレー色）・・・・・・・・・・・・・・・・・・	¥ 18,150
☐**E2211 Moderate V-Track Knobby Tire** 24"x1-3/8" (37-540) Gray Only （オフロード用タイヤ/グレー色）・・・・・・・・・・	¥ 16,500
☐**E2211 Aggressive Knobby Tire** 24"x 2" (50-540) Gray with Blue Wall Only （オフロード用幅広タイヤ/グレー色/サイド部青）	¥ 16,500
☐**E2211 Aggressive Knobby Tire** 25"x 1.95" (50-559) Black Only （オフロード用幅広タイヤ/黒色）・・・・・・・・・・・・・・	¥ 16,500
☐**E2213** Flat-Free Inserts For 24"x1-3/8" Tires Only （ノーパンクタイヤチューブは 24"x1-3/8"タイヤと組み合わせてご指定ください。）・・	¥ 16,500

CASTERS（キャスタ）

SIZE *(サイズ)*	*TIRE WIDTH* *(タイヤ幅)*	*HUB COLOR* *(ハブ部色)*	*TIRE COLOR* *(タイヤ部色)*	*DESCRIPTION* *(特徴など)*	
☐3"	1"	Black 黒色	Black Tire 黒色		¥ 標準
☐3"	1"	Plastic Black 黒色	Clear 半透明	Lighted ライトニングキャスタ	¥ 8,800
☐3"	1"	Red 赤色	Red Tire 赤色		¥ 0
☐3"	1"	Black 黒色	Clear Tire 半透明		¥ 0
☐3"	1"	Aluminum Silver アルミ製/銀色	Black Tire 黒色	Frog Legs 社製	¥ 23,100
☐3"	1"	Aluminum Black アルミ製/黒色	Black Tire 黒色	Frog Legs 社製	¥ 23,100
☐4"	1.5"	Plastic Black 黒色	Black Tire 黒色		¥ 標準
☐4"	1"	Plastic Black 黒色	Clear 半透明	Lighted ライトニングキャスタ	¥ 7,700
☐4"	1"	Aluminum Silver アルミ製/銀色	Black Tire 黒色		¥ 23,100
☐4"	1"	Aluminum Black アルミ製/黒色	Black Tire 黒色		¥ 23,100
☐4"	1.5"	Aluminum Silver アルミ製/銀色	☐Black 黒 ☐Blue 青 ☐Red 赤	Frog Legs 社製クッションキャスタ	¥ 23,100
☐4"	1.5"	Aluminum Black アルミ製/黒色	Black Tire 黒色	Frog Legs 社製クッションキャスタ	¥ 23,100
☐5"	1"	Plastic Black 黒色	Black Tire 黒色		¥ 標準
☐5"	1"	Plastic Black 黒色	Clear 半透明	Lighted ライトニングキャスタ	¥ 7,700
☐5"	1"	Aluminum Black アルミ製/黒色	Black Tire 黒色		¥ 23,100
☐5"	1.5"	Aluminum Silver アルミ製/銀色	☐Black 黒 ☐Blue 青 ☐Red 赤	Frog Legs 社製クッションキャスタ	¥ 23,100
☐5"	1.5"	Aluminum Black アルミ製/黒色	Black Tire 黒色	Frog Legs 社製クッションキャスタ	¥ 23,100

FORKS（キャスタフォーク）

☐**STD** Aluminum Forks Black Only（標準アルミキャスタフォーク/黒色） ・・・・・・・・・・・・・・・・・・・・・・・・・・・・	¥ 標準
Extra Options for Aluminum Forks ☐With Suspension Springs（サスペンションスプリング付き）・・・・・・・・・・・・・・	¥ 0
標準アルミキャスタフォーク用オプション ☐With Quick Release Axles （キャスタワンタッチ着脱シャフト）・・・・・・・・・・・・	¥ 15,400
☐**Frog Leg** Suspension Forks **Std 1" Wide** (For 3", 4" x 1" width Caster and 5" lighted Caster) (Not available with Quick Release Axles) （フロックレッグス標準幅 3",4"x 1"幅 & 5"ライトニングキャスタ用） Color ☐Anodized Black（アルマイト黒） ☐Anodized Silver（アルマイト銀）	¥ 66,000
☐**Frog Leg** Suspension Forks **1.5" Wide** (For 3", 4" x 1.5" width Caster and 5" Caster) (Not available with Quick Release Axles) （フロックレッグス広幅 3",4"x1.5"幅 & 5" キャスタ用） Color ☐Anodized Black（アルマイト黒） ☐Anodized Silver（アルマイト銀）	¥ 66,000

Sub Total Section C 2/2（セクションC 1/2 小計） ¥	
Sub Total Section C 2/2（セクションC 2/2 小計） ¥	
Total Section C（セクションC 合計） ¥	

品質向上のため、予告なく仕様を変更する場合がありますので、予めご了承下さい。

D COMPONENTS（構成部品とアクセサリー類）

WHEEL LOCKS（ブレーキ）

☐**Push to Lock** / Anodized Black Only	¥ 標準
☐NEW **Compact Push to Lock**（コンパクト押しがけブレーキ/黒色） ☐ STD Handle（標準レバー長さ、レバー上端が座面と同じ高さ）・・・	¥ 14,850
☐ Long Handle（レバー長さ＋5cm、レバー上端が座面から約 5cm）・・・	¥ 20,350
☐NEW **Compact Scissor Lock**（コンパクト収納式ブレーキ/黒色）・・・

E CHAIR OPTIONS（オプション類）

POSITIONING BACK ADI 社製ポジショニングバックレストの詳細は http://accessibledesigns.com/index.html にてご確認下さい。

注：ポジショニングバックの Height は本体の高さを表します。車いすに取り付け時、座面からポジショニングバック下端まで 7cm 程度の隙間ができます。したがって、バックレスト高さはポジショニングバックレストの Height＋3 インチ(7cm)以上の寸法でご指定ください。

ADI CARBON BACKREST (Support Contour-ACTIVE 2.5")

Mounting Hardware: ☐ 2 Point Pro ☐ Quick Release

Height			
☐LOW (10" Height)	*Available 13"-19" width	Width (")	¥ 110,000
☐Medium (13" Height)	*Available 13"-19" width	Width (")	¥ 121,000
☐Standard (16" Height)	*Available 13"-19" width	Width (")	¥ 130,900

ADI ALUMINUM BACKREST (Support Contour-ACTIVE 2.5")

Mounting Hardware: ☐ 2 Point Pro ☐ Quick Release

Height			
☐LOW (10" Height)	*Available 10"-20" width	Width (")	¥ 90,750
☐Medium (13" Height)	*Available 12"-20" width	Width (")	¥ 92,950
☐Standard (16" Height)	*Available 14"-20" width	Width (")	¥ 95,150
☐Tall (18" Height)	*Available 16"-20" width	Width (")	¥ 97,350
☐X-Tall (20" Height)	*Available 16"-20" width	Width (")	¥ 99,550

ADI ALUMINUM BACKREST (Support Contour-DEEP 4")

Mounting Hardware: ☐ 2 Point Pro ☐ Quick Release

Height			
☐LOW (10" Height)	*Available 10"-20" width	Width (")	¥ 105,600
☐Medium (13" Height)	*Available 12"-20" width	Width (")	¥ 107,800
☐Standard (16" Height)	*Available 14"-20" width	Width (")	¥ 110,000
☐Tall (18" Height)	*Available 16"-20" width	Width (")	¥ 112,200
☐X-Tall (20" Height)	*Available 16"-20" width	Width (")	¥ 114,400

SEAT CUSHION（クッション） スーパーコア社製クッションの詳細は http://www.supracor.com/products/medical/cushions/にてご確認下さい

SUPRACOR® WHEELCHAIR CUSHIONS

Stimulite® Contoured Cushion
*Black Upholstery only
（カバー色は黒色のみ）
注 1. W=クッション幅・D=クッション奥行き
注 2. 長さの単位はインチ設定のみ

☐W14"xD16" (CD1416)	¥ 77,000
☐W16"xD16" (CD1616)	¥ 77,000
☐W16"xD18" (CD1618)	¥ 77,000
☐W18"xD16" (CD1816)	¥ 77,000
☐W18"xD18" (CD1818)	¥ 77,000
☐W18"xD20" (CD1820)	¥ 80,300
☐W20"xD16" (CD2016)	¥ 80,300
☐W20"xD18" (CD2018)	¥ 80,300
☐W20"xD20" (CD2020)	¥ 82,500
☐Custom Size W____" x D____" (+ ¥6,600 課金) ☐Extra Sensitive (+ ¥4,400 課金) ☐Sling Style Bottom (+ ¥6,600 課金)	

Stimulite® Slimline Cushion
*Black Upholstery only
（カバー色は黒色のみ）
注 1. W=クッション幅・D=クッション奥行き
注 2. 長さの単位はインチ設定のみ

☐W14"xD16" (SM1416)	¥ 73,480
☐W16"xD16" (SM1616)	¥ 73,480
☐W16"xD18" (SM1618)	¥ 73,480
☐W18"xD18" (SM1818)	¥ 73,480
☐W18"xD20" (SM1820)	¥ 73,480
☐W20"xD16" (SM2016)	¥ 77,000
☐W20"xD18" (SM2018)	¥ 77,000
☐W20"xD20" (SM2020)	¥ 77,000
☐Custom Size W____" x D____" (+ ¥6,600 課金) ☐Extra Sensitive (+ ¥4,400 課金) ☐Sling Style Bottom (+ ¥6,600 課金)	

Stimulite® Corbee Pediatric
*Black Upholstery only
（カバー色は黒色のみ）
注 1. W=クッション幅・D=クッション奥行き
注 2. 長さの単位はインチ設定のみ

☐W10"xD10" (PD1010)	¥ 66,000
☐W12"xD12" (PD1212)	¥ 66,000
☐W14"xD14" (PD1414)	¥ 66,000
☐Custom Size W____" x D____" (+ ¥6,600 課金) ☐Extra Sensitive (+ ¥4,400 課金) ☐Sling Style Bottom (+ ¥6,600 課金)	

ROHO WHEELCHAIR CUSHIONS

ROHO 社製クッションの詳細は http://www.therohogroup.com/にてご確認下さい。

☐4" HIGH PROFILE® QUADTRO SELECT® CUSHION *Black Upholstery only Width (") x Depth (") ¥ 77,000
*Available 12"-24" width 指定可能な長さは幅、奥行きともに、12"～24"までとなります。 幅 奥行き

☐3" MID PROFILE® QUADTRO SELECT® CUSHION *Black Upholstery only -Choose Size ¥ 77,000
☐W15"xD15 ☐W15"xD16 ☐W16"xD16 ☐W16"xD18 ☐W18"xD16" ☐W18"xD18"

☐2" LOW PROFILE® QUADTRO SELECT® CUSHION *Black Upholstery only Width (") x Depth (") ¥ 77,000
*Available 12"-20" width 指定可能な長さは幅、奥行きともに、12"～24"までとなります。 幅 奥行き

☐2" NEXUS SPIRIT® CUSHION *Black Upholstery only -Choose Size ¥ 77,000
☐W15"xD15 ☐W16"xD16 ☐W16"xD18 ☐W17"xD17 ☐W18"xD16" ☐W18"xD18" ☐W20"xD18"

OTHER（その他） ADI 社製アクセサリーの詳細は http://accessibledesigns.com/index.html にてご確認下さい。

☐ADI Transfer Board ☐21" (ADV21) ☐24" (ADV24) ☐29" (ADV29)	¥ 9,240
☐ADI Push and Transfer Gloves Leather (one size fits)	¥ 8,800
☐ADI Carbon Solid Seat (Wide: 18" Max, Depth: 20" Max)	¥ 9,2400
☐ADI Folding Carbon Side Guard ＊取り付けにはカーボンソリッドシートが必要です。	¥ 59,400
☐ADI Fixed Carbon Side Guard ＊取り付けにはカーボンソリッドシートが必要です。	¥ 55,000
Total Section E（セクションE 合計） ¥	

品質向上のため、予告なく仕様を変更する場合がありますので、予めご了承下さい。